| | |
|---|---|
| Изделие: | **KLUDI BALANCE**<br>**однорычажный смеситель для ванны и душа DN 15** |
| Номер артикула: | **52 447 91 75** |
| Поверхность: | **белый/хром** |

Фото продукта

Описание изделия:

литой рычаг
монтаж на 3 отверстия
класс расхода воды DB
аэратор s-pointer M 24 x 1
керамический картридж
с ограничителем горячей воды
автоматическое переключение душ/ванна
вытягивающаяся душевая лейка
душевой шланг 1500 мм
напорный шланг 500 мм
защита от обратного тока воды
длина излива 220 мм
класс шума I

Размеры

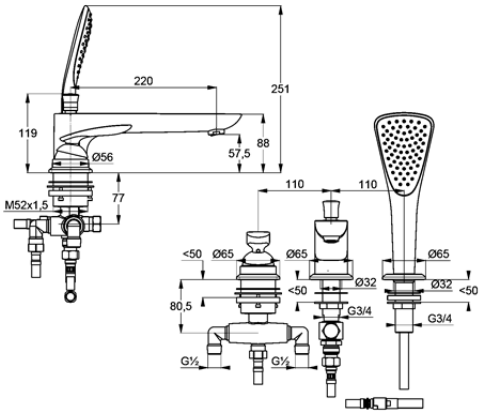


Дополнительная информация:

Класс расхода воды DB:
макс. расход воды для излива для ванны до 38 л/мин. при давлении 3 бара
макс. расход воды для душевой лейки до 25 л/мин. при давлении 3 бара

Класс шума I:
макс. 20 дБ при давлении 3 бара